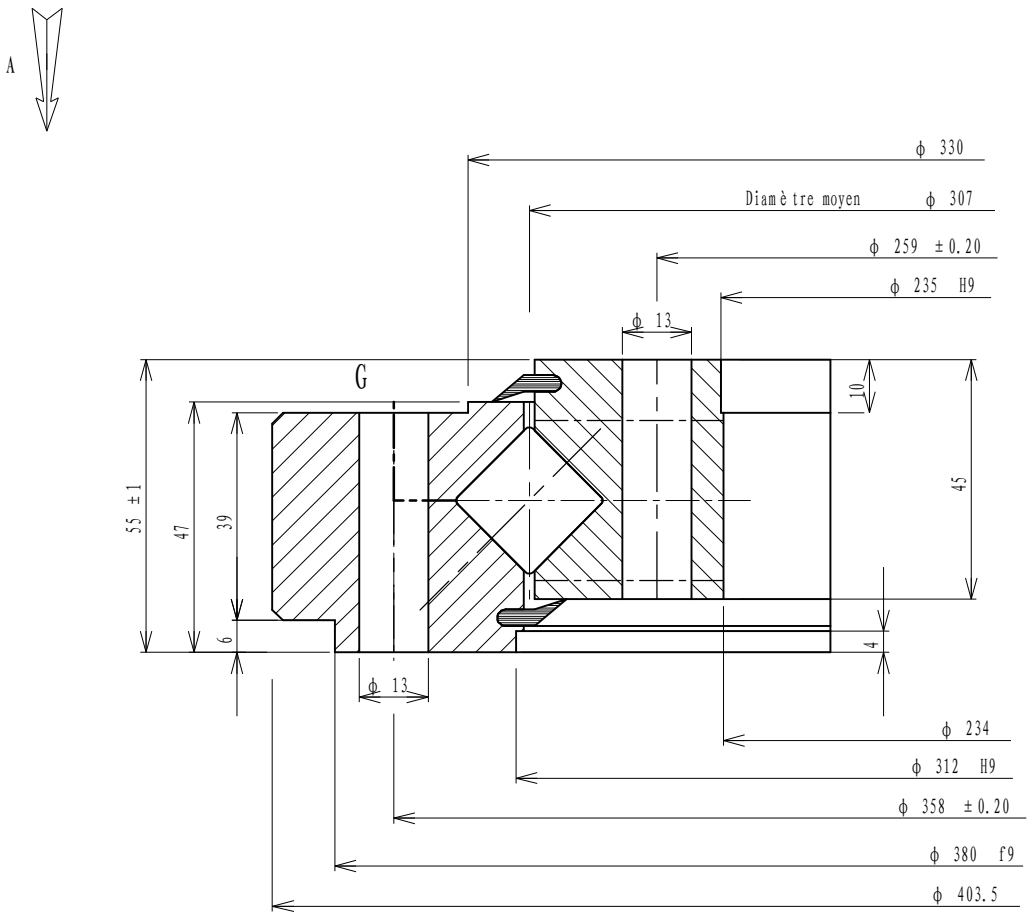

Implantation suivant A

Implantation according to A

Ansicht nach A

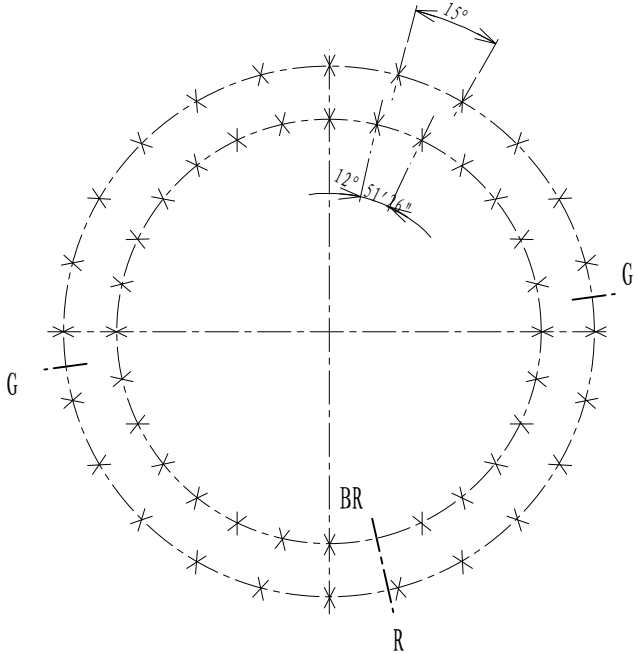

Denture - Gear - Verzahnung

Module
Module - Modul
Diametral pitch

Angle de pression
Pressure angle
Eingriffswinkel

Nbre de dents
Nr. of teeth - Zahnezahl

Troncature
Truncature - Kopfkurzung

Diamètre primitif
Pitch diameter - Teilkreissdurchmesser

Déport 2 m d
Add. mod. 2 m d - Profilverschiebung 2 m d

Cote sur dents
Measurement on teeth
Zahnmessweite bei Zahnen

Faux rond au diamètre primitif - Run out on P.D.
Rundlauffehler am Teilkreis

Non trempée
No hardened
Ungehartet

Trempée
Hardened
Gehartet

Tolérances générales suivant IT-ETR-061
General tolerances according to IT-ETR-061
Allgemeine toleranzen nach IT-ETR-061

X	B.E. O.R A.R.	24	Trous de fixation Mounting holes Befestigungsborungen	ϕ 13	equid. equis. gl. Abst.
	B.I. I.R. I.R.	28- 1	Trous de fixation Mounting holes Befestigungsborungen	ϕ 13	equid. equis. gl. Abst.
G	B.E. O.R. A.R.	2	Trous de graisseurs Grease holes Schmierborungen	M 10 x 1.00 Lamés ϕ 200prof.4	equid. equis. gl. Abst.
	B.I. I.R. I.R.		Trous de graisseurs Grease holes Schmierborungen		equid. equis. gl. Abst.

B R Position approximative du bouchon et du raccord de trempe
Filler plug and hardening connection of raceway
ca Stopfen - und heertteschlupf - position

Des.
Date.
Ver.
Date.
Ech.

Masse estimée %
Gewicht ca
Estimated weight
kg
lbs

N° 08-0307-00

Indice C

Luoyang Jiecheng Bearing Technology Co., Ltd

Add: D1805, No.3 Lianmeng road,
Luoyang, Henan, China. Postal: 471003
Phone: +86-379-68611678
Fax: +86-379-68611679
E-mail: sales@jcb-bearing.com